AC2904

AS-Interface Modul ProcessLine

ProcessLine 4DI 3DOT IP69K

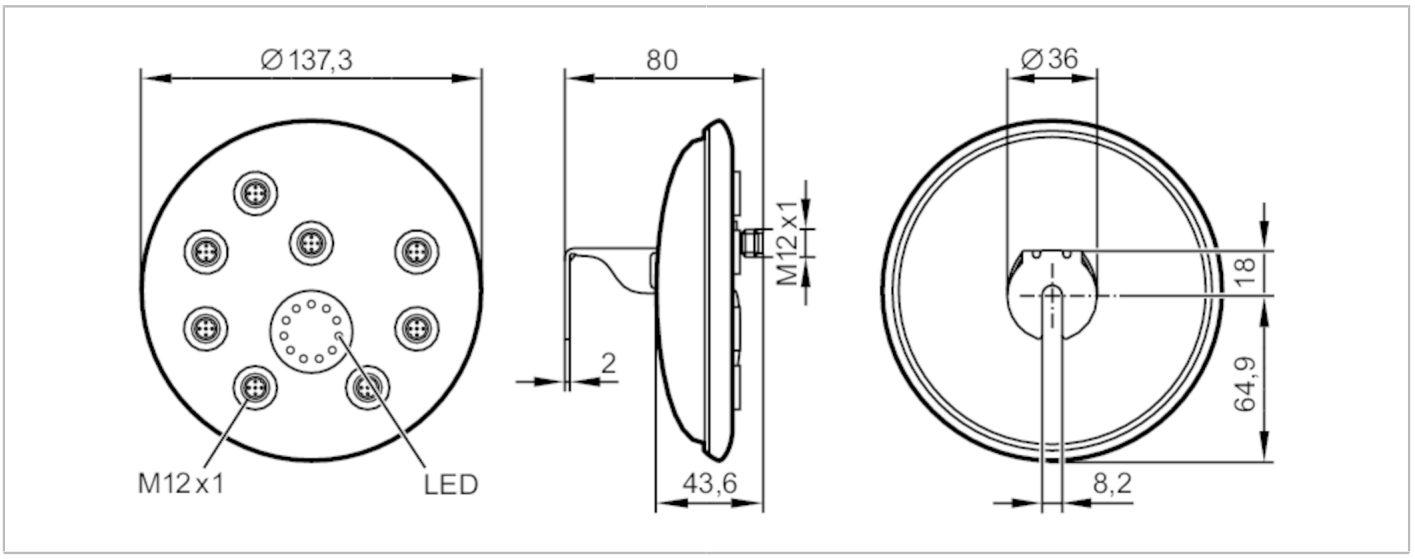

Elektrische Daten		
Betriebsspannung	[V]	26,5...31,6 DC
Max. Stromaufnahme aus AS-i	[mA]	240
Strombelastbarkeit gesamt	[A]	2,1
Watchdog integriert		ja
Ein-/Ausgänge		
Anzahl der Ein- und Ausgänge		Anzahl der digitalen Eingänge: 4; Anzahl der digitalen Ausgänge: 3
Eingänge		
Anzahl der digitalen Eingänge		4
Eingangsbeschaltung digitale Eingänge		PNP
Sensorversorgung der Eingänge		AS-i
Spannungsversorgung	[V]	18...30
Max. Strombelastbarkeit Eingänge gesamt	[mA]	200
Eingangsstrom High	[mA]	6...10
Eingangsstrom Low	[mA]	0...2
Min. Schaltpegel High-Signal	[V]	11
Kurzschlussfestigkeit Digitaleingänge		ja

AC2904

AS-Interface Modul ProcessLine

ProcessLine 4DI 3DOT IP69K

Ausgänge		
Anzahl der digitalen Ausgänge		3
Beschaltung		PNP
Spannungsbereich DC	[V]	10...30; (nach PELV)
Strombelastbarkeit je Ausgang	[mA]	700; (Gebrauchskategorie DC-13 (Steuerung von Elektromagneten): 20 W (IEC 60947-5-1))
Kurzschlussfest		ja
Galvanisch entkoppelt		ja
Umgebungsbedingungen		
Umgebungstemperatur	[°C]	-5...70
Schutzart		IP 69K
Zulassungen / Prüfungen		
EMV		EN 50295
MTTF	[Jahre]	160
AS-i Kennwerte		
AS-i Version		2.1
Erweiterter Adressmodus möglich		ja
AS-i Profil		S-7.A.E
AS-i E/A-Konfiguration	[hex]	7
AS-i ID-Code	[hex]	A.E
AS-i Zertifikat		101107

Belegung der Datenbits

Datenbit	D0	D1	D2	D3
Eingang	1	2	3	4
Buchse	I-1/2	I-1/2 I-2	I-3/4	I-3/4 I-4
Pin	4	2 4	4	2 4
Ausgang	1	2	3	-
Buchse	O-1	O-2	O-3	-
Pin	4	4	4	-

Mechanische Daten		
Gewicht	[g]	632
Abmessungen	[mm]	137,3 x 80 x 137,3
Werkstoffe		Edelstahl; PC; O-Ring: EPDM

Anzeigen / Bedienelemente		
Anzeige	Betrieb	LED, grün
	Fehler	LED, rot
	Funktion	LED, gelb

Zubehör	
Zubehör optional	Drehmomentschlüssel, E70390
	Verschlusskappe: M12, E70297
	Flachkabelverteiler, E70354

AC2904

AS-Interface Modul ProcessLine

ProcessLine 4DI 3DOT IP69K

Bemerkungen

Bemerkungen	Eingänge und Ausgänge dürfen galvanisch nicht verbunden werden.
	Keiner der folgenden Anschlüsse darf mit einem externen Potential verbunden werden:
	I-, I+, I-1/2, I-2, I-3/4, I-4
	Die Anschlüsse sind mit dem AS-i Kabel galvanisch verbunden.
	Der Rundkabelanschluss AS-i /AUX sollte die Länge von 2 m nicht überschreiten.
Verpackungseinheit	1 Stück

Elektrischer Anschluss - AS-i

1	AS-i+
2	0 V
3	AS-i -
4	+24 V
5	Funktionserde

Steckverbindung: M12

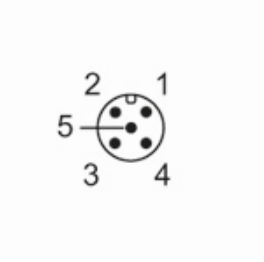

Elektrischer Anschluss - Ausgänge

3	Externe Spannung -
4	Schaltausgang +
5	Funktionserde

Steckverbindung: M12

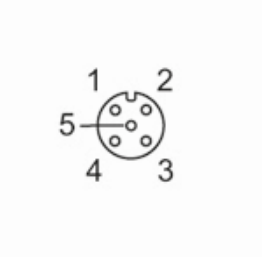

AC2904

AS-Interface Modul ProcessLine

ProcessLine 4DI 3DOT IP69K

Elektrischer Anschluss - Eingänge

Anschluss

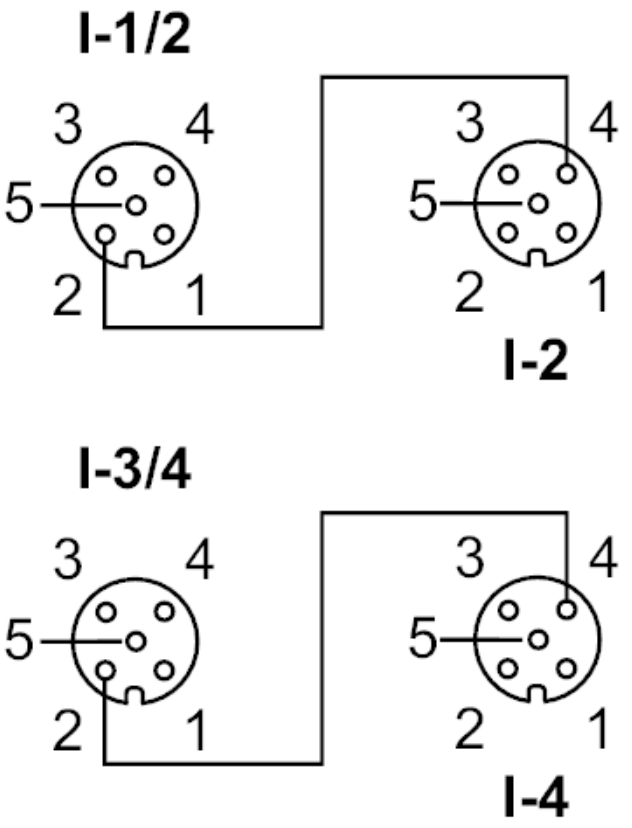

1	Sensorversorgung L+
3	Sensorversorgung L-
5	Funktionserde
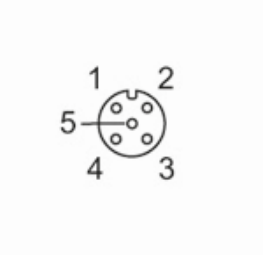
Steckverbindung: M12