DPA CL8 EA 4PPOE (929 161)

- Ideal für den Schutz von Ethernet Anwendungen bis 10 GBit/s
- Einsatz in strukturierten Verkabelungen nach Klasse E_A bis 500 MHz
- Power over Ethernet IEEE 802.3 konform (bis PoE++ / 4PPoE)
- Einsetzbar nach dem Blitz-Schutzzonen-Konzept an den Schnittstellen 0_A – 2 und höher

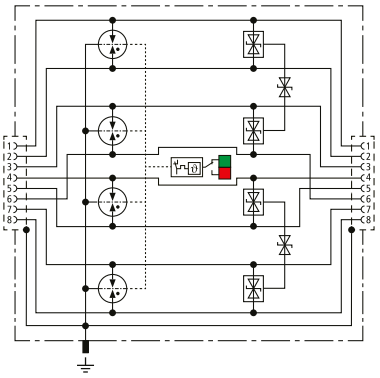

Prinzipschaltbild DPA CL8 EA 4PPOE

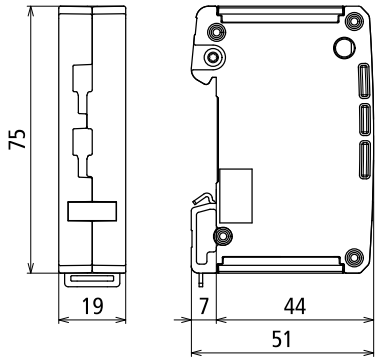

Maßbild DPA CL8 EA 4PPOE

Universeller, platzsparender Kombi-Ableiter in 19 mm Baubreite und RJ45 Anschlusstechnik mit Statusanzeige für die einfache Wartung. Schutz von Anwendungen in strukturierten Verkabelungen nach Klasse E_A bis 500 MHz, z.B. Industrial Ethernet, Datenverteiler, digitale Kamerasysteme, Power over Ethernet (IEEE 802.3 konform bis 4PPoE) und generell Ethernet basierte Schnittstellen. Schutz aller Adernpaare durch leistungsfähige Gasentladungsableiter und Schutzdioden zwischen den Signaladern sowie Aderpaaren. Voll geschirmte Adapterausführung mit RJ45 Buchsen für die Hutschienenmontage. Mit gehäuseseitigem, zusätzlichem Schraubanschluss für die optionale Erdanbindung.

Typ	**DPA CL8 EA 4PPOE**
Art.-Nr.	**929 161**
Ableiterklasse	TYPE 1 P2
Impulskategorie	D1, C1, C2, C3
Nennspannung (U_N)	3,3 V
Höchste Dauerspannung DC (U_c)	3,3 V
Höchste Dauerspannung DC Pa-Pa (PoE) (U_c)	58 V
Nennstrom (I_L)	1,5 A
D1 Blitzstoßstrom (10/350 µs) pro Ader (I_{imp})	0,5 kA
C2 Nennableitstoßstrom (8/20 µs) Ad-Ad (I_n)	150 A
C2 Nennableitstoßstrom (8/20 µs) Ad-PG (I_n)	2,5 kA
C2 Nennableitstoßstrom (8/20 µs) gesamt (I_n)	10 kA
C2 Nennableitstoßstrom (8/20 µs) Pa-Pa (PoE) (I_n)	150 A
Schutzpegel Ad-Ad bei I_n C2 (U_p)	≤ 100 V
Schutzpegel Ad-PG bei I_n C2 (U_p)	≤ 600 V
Schutzpegel Pa-Pa bei I_n C2 (PoE) (U_p)	≤ 160 V
Schutzpegel Ad-Ad bei 1 kV/µs C3 (U_p)	≤ 140 V
Schutzpegel Ad-PG bei 1 kV/µs C3 (U_p)	≤ 500 V
Schutzpegel Pa-Pa bei 1 kV/µs C3 (PoE) (U_p)	≤ 170 V
Grenzfrequenz (f_G)	500 MHz
Kapazität Ad-Ad (C)	≤ 15 pF
Kapazität Ad-PG (C)	≤ 40 pF
Betriebstemperaturbereich (T_U)	-40 °C ... +80 °C
Schutzart	IP 20
Montage auf	35 mm Hutschiene nach EN 60715
Anschluss Eingang / Ausgang	RJ45-Buchse / RJ45-Buchse
Belegung	1/2, 3/6, 4/5, 7/8
Erdung über	35 mm Hutschiene nach EN 60715
Gehäusewerksto f	Zinkdruckguss
Farbe	blank
Prüfnormen	IEC 61643-21 / EN 61643-21
Zulassungen	GHMT, UL 497B

Stammdaten	
Nettogewicht	179.800 g/st
Zolltarifnummer (Komb. Nomenklatur EU)	85363010
GTIN (EAN)	4013364472921
VPE	1 ST

Änderungen in Form und Technik, bei Maßen, Gewichten und Werksto f en behalten wir uns im Sinne des Fortschrittes der Technik vor. Die Abbildungen sind unverbindlich.