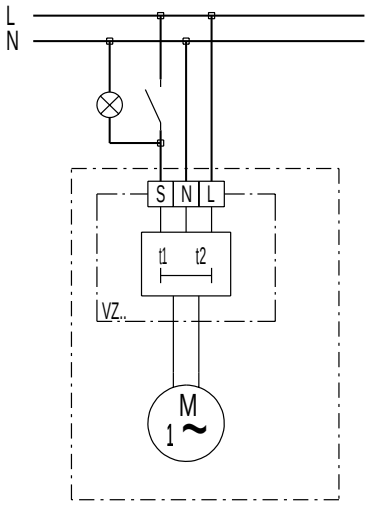ECA 120 VZ