Abox SLK-4 ²
Abox SLK AB-4 ²

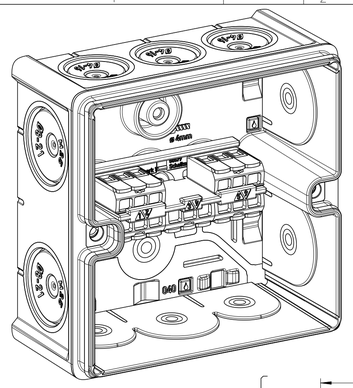

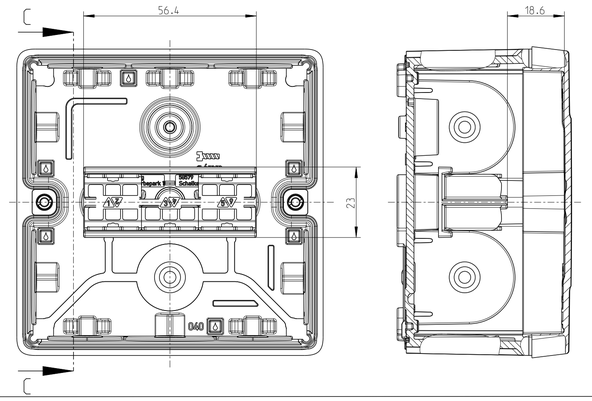

Abox 025/ 040 WAGO 2273 2,5 ²

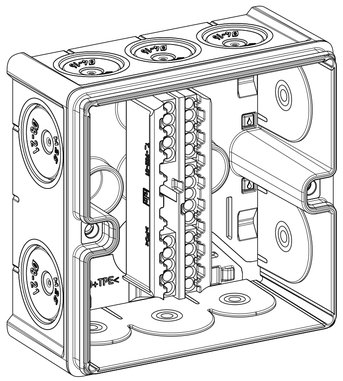

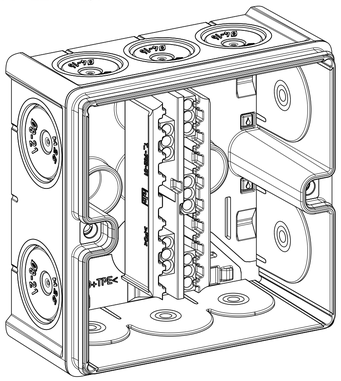

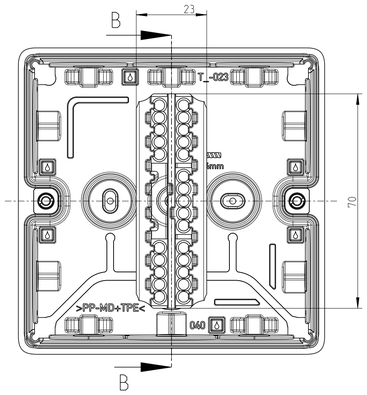

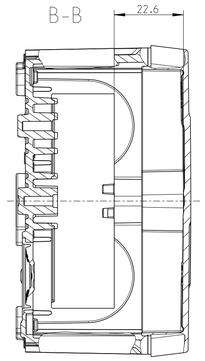

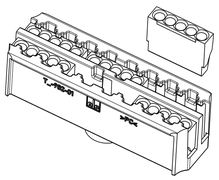

WAGO 2273-205

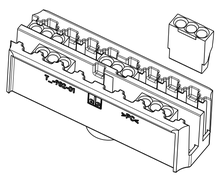

WAGO 2273-203

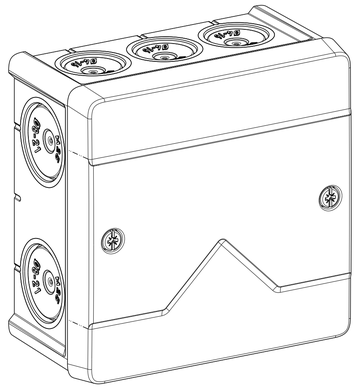

1:1

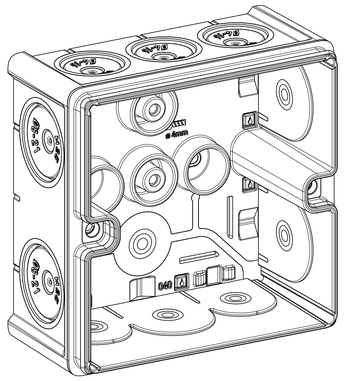

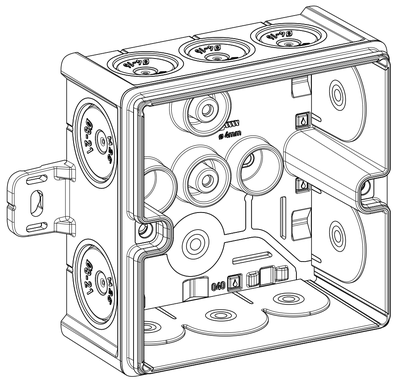

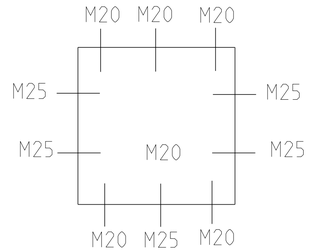

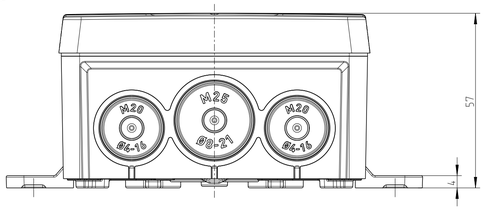

Mit Aussenbefestigungslasche/ *with mounting lug*

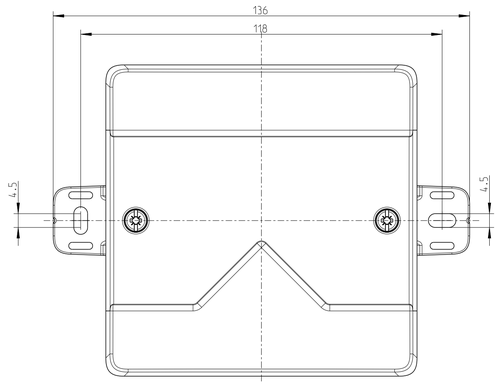

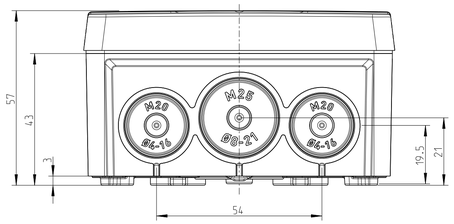

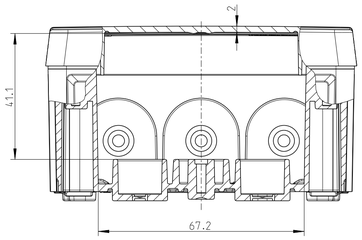

A-A

Innenansicht/ *interior view*

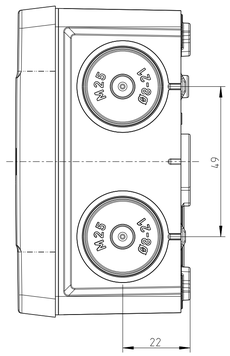

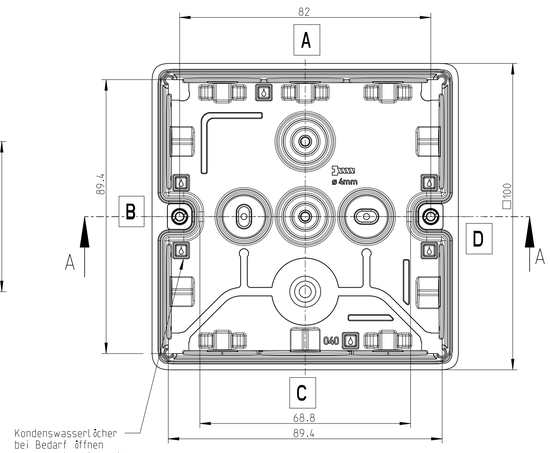

Kondenswasserlöcher bei Bedarf öffnen
open condensate water holes as required

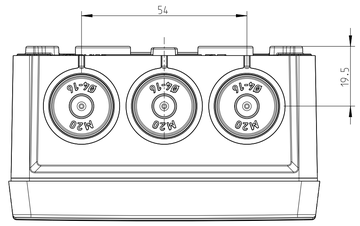

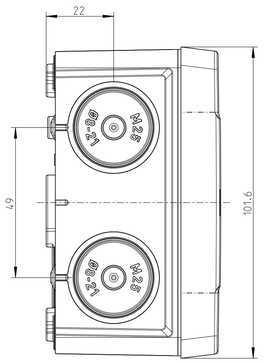

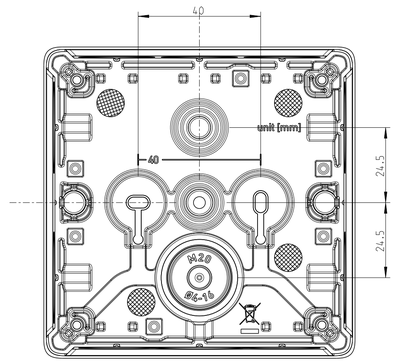

Isolierstopfen/ *insulating plug*

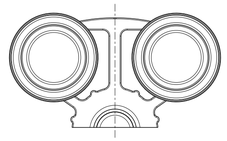

2:1

Fehlende Maße können dem DXFentnommen werden
missing dimensions are providedin the DXF

Varianten/ *variants*
Abox 040 L
Abox 040-L/SB
Abox 040 AB-L
Abox 040 AB-L/SB
Abox 040-4 ²
Abox 040 AB-4 ²
Abox 040-2.5 ²
Abox 040 AB-2.5 ²
Abox SLK-4 ²
Abox SLK AB-4 ²

Schutzvermerk ISO 16016 beachten. Refer to protection notice ISO 16016. Maßstab: 1:1

speisberg

Massblatt/ dimension sheet
Abox 040
M-Abox-040

A1

1 Freigabe 22.11.22

(Dateiname Modell:) M-ABOX-040-STANDARD (Dateiname 2d-Umsatz:) M-ABOX-040-STANDARD