E10976

Anschlusskabel mit Buchse

ADOGH080MSS0005A06

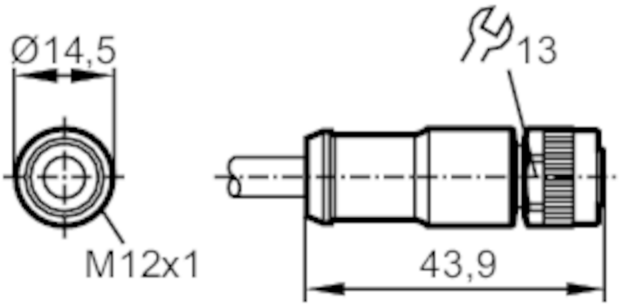

Elektrische Daten		
Betriebsspannung	[V]	< 60 AC/DC
Strombelastbarkeit gesamt	[A]	2
Umgebungsbedingungen		
Umgebungstemperatur	[°C]	-25...85
Schutzart		IP 68
Mechanische Daten		
Gewicht	[g]	245,8
Abmessungen	[mm]	14,5 x 14,5 x 43,9
Werkstoffe		TPU
Werkstoff Überwurfmutter		Zinkdruckguss, vernickelt
Bemerkungen		
Verpackungseinheit		1 Stück

Elektrischer Anschluss

Kabel: 5 m, PUR, schwarz, Ø 6 mm; 6 x 0,34 mm² (42 x Ø 0,1 mm)

Elektrischer Anschluss - Buchse

Steckverbindung: 1 x M12, gerade; Griffkörper: TPU; Arretierung: Zinkdruckguss, vernickelt

E10976

Anschlusskabel mit Buchse

ADOGH080MSS0005A06

Anschluss

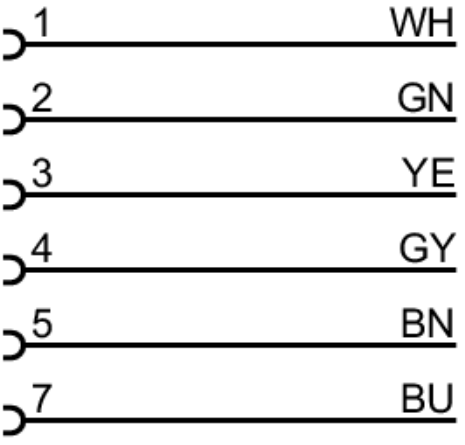

	Adernfarben :
BN =	braun
BU =	blau
GN =	grün
GY =	grau
WH =	weiß
YE =	gelb